CORTE A-A

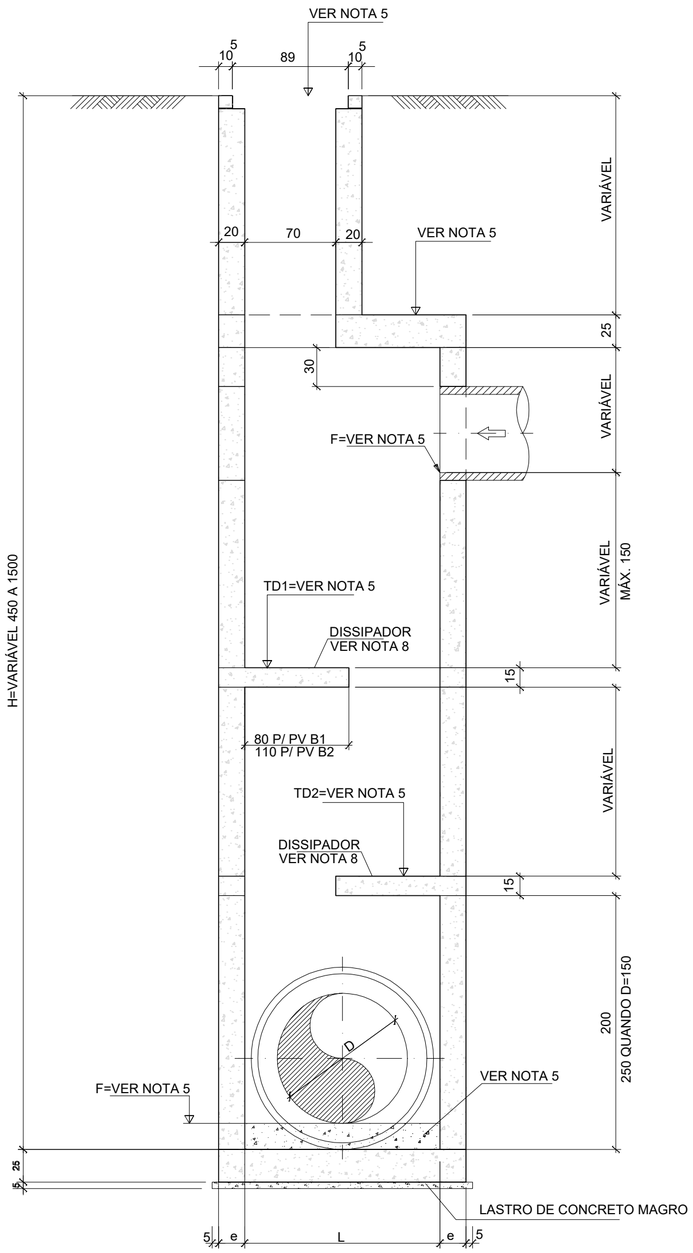

TABELA DE DIMENSÕES

PV	UNIDADE	TIPO B1	TIPO B2
LARGURA (L)	m	1,50	2,00
ESPESSURA (e)	m	0,20	0,25
DIÂMETRO (D)	m	1,00	1,20 a 1,50

QUANTIDADES - MEDIDAS FIXAS (VER NOTA 10)

CONCRETO	m³	1,68	3,00
FORMAS	m²	6,05	9,00
LASTRO	m³	0,20	0,31
ENCHIMENTO	m³	0,45	0,80

QUANTIDADE POR METRO DE CÂMARA

CONCRETO	m³ / m	1,36	2,25
FORMAS	m² / m	13,60	18,00

QUANTIDADE POR METRO DE CHAMINÉ

CONCRETO	m³ / m	0,72	0,72
FORMAS	m² / m	7,20	7,20

QUANTIDADE P/ 1 DISSIPADOR

CONCRETO	m³	0,18	0,33
FORMAS	m²	1,43	2,50

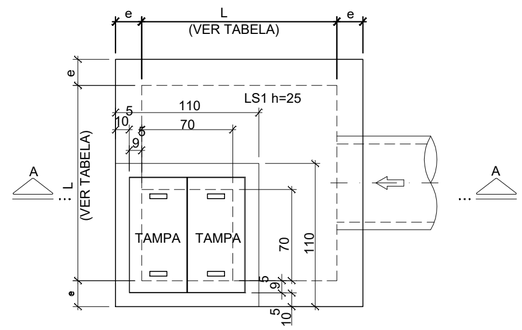

PLANTA SUPERIOR

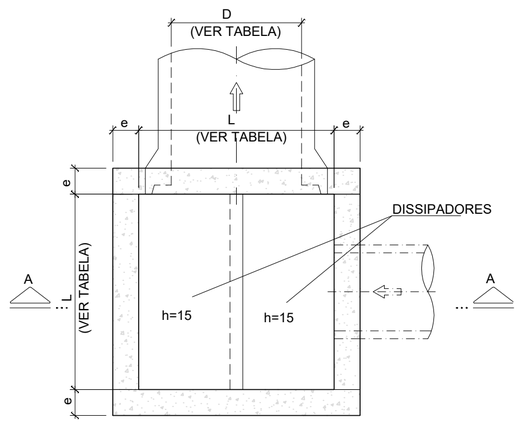

PLANTA INFERIOR

NOTAS:

1- MEDIDAS EM CENTÍMETRO, EXETO ONDE INDICADO.
2-CARACTERÍSTICAS DOS MATERIAIS:
-CONCRETO ESTRUTURAL-CLASSE C25 (fck > 25 MPa)
-CONSUMO MÍNIMO DE CIMENTO= 300 kg/m³
-CONCRETO MAGRO- CLASSE C10 (fck > 10 MPa)
-AÇO CA-50 (fyk> 500MPa)
3-COBRIMENTO DA ARMADURA - C=3cm.
4- PARA ARMAÇÃO VER DES. PP-DE-H07/090
5- AS COTAS DO TOPO DO POÇO DE VISITA (T), DA LAJE SUPERIOR DO BALÃO (TL), DOS DISSIPADORES (TD n) E DA GERATRIZ INFERIOR DOS TUDOS (F), DEVERÃO SER FORNECIDAS NO PROJETO HIDRAÚLICO.
6- EM VIAS URBANAS E MARGINAIS, O TAMPÃO DOS POÇOS DE VISITA DEVERÁ SER DE FERRO FUNDIDO.
7- TENSÃO ADMISSÍVEL DO SOLO $\sigma_S \geq$ 0,20MPa (2 Kgf/cm²)
8- DEVERÃO SER PROJETADOS DISSIPADORES QUANDO O DEGRAU ENTRE AS TUBULAÇÕES DE ENTRADA E SAÍDA FOR SUPERIOR A 2,00m (ou 2,50m PARA D=1,50m)
9- ESTÁ PREVISTA A UTILIZAÇÃO DESTE TAMPÃO EM VIAS COM VELOCIDADE E VOLUMES DE TRAFEGO MÉDIOS. PARA SITUAÇÕES DE ALTOS VOLUMES E VELOCIDADE, DEVERÁ SER VERIFICADA A CAPACIDADE DO TAMPÃO E AS CONDIÇÕES DE FIXAÇÃO DO MESMO À ESTRUTURA.
10- AS QUANTIDADES DAS MEDIDAS FIXAS SE REFEREM À LAJE DE FUNDO E LAJE SUPERIOR, INCLUINDO LASTRO E ENCHIMENTO.
AS TAMPAS DE CONCRETO E O TAMPÃO DE FERRO FUNDIDO DEVERÃO SER QUANTIFICADOS DE ACORDO COM O PROJETO DE DRENAGEM.
11- AS DIFERENÇAS DE QUANTIDADES REFERENTES ÀS ABERTURAS PARA AS TUBULAÇÕES NÃO FORAM CONSIDERADAS E DEVERÃO SER ESTIMADAS DE ACORDO COM O PROJETO DE DRENAGEM.

DETALHE P/ TAMPÃO DE FERRO FUNDIDO
(VER NOTA 6)

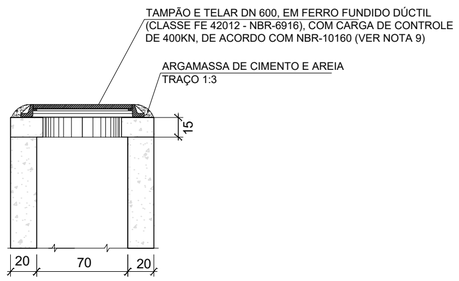

CORTE B-B

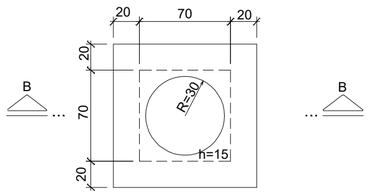

PLANTA

PROJETO

DAC engenharia
Rua Miguel Vianna, n° 81, Sala 12
Bairro Morro Chic
CEP: 37500-080 - Itajubá / MG
Tel: (35) 3623-5720
www.dacengenharia.com.br

CLIENTE

Prefeitura Municipal de Pouso Alegre

DER Departamento de Estradas de Rodagem do Estado de São Paulo

GERÊNCIA DE PROJETOS
FLÁVIA C BARBOSA

COORDENAÇÃO DE PROJETOS
DENIS S. SILVA

RESPONSÁVEL TÉCNICO
ALOISIO CAETANO FERREIRA CREA: 97.132/D

DESENHO
HENRIQUE PASSOS DE BIASI

EMPREENDIMENTO
SÃO JOÃO FASE II

ENDEREÇO
BAIRRO SÃO JOÃO
POUSO ALEGRE – MINAS GERAIS

DISCIPLINA
DRENAGEM

ASSUNTO
PLANTA DETALHE
POÇO DE VISITA TIPO – D – ARMAÇÃO

FASE DO PROJETO
EXECUTIVO

DATA INICIAL	ESCALA	Nº FOLHA	ARQUIVO
19/12/2019	S/ESCALA	10	DAC–PMPA–DRE–S.JOAO–FASE 02–R00–10.DWG